ILMO-säädinkupu

- UUDISRAKENTAMISEEN, SANEERAUKSEEN
- OMAKOTITALOON, RIVITALOON
- ILMANVAIHTOLAITTEEN SÄÄTÖÖN

- *tyylikäs muotoilu*
- *hyvä valoteho*
- *erittäin hiljainen*
- *tehokas kärynpoisto*
- *suuri rasvasuodatin*
- *helppo puhdistaa*
- *kärynsieppauslevy kohdistaa imutehon oikein*
- *leveydet 50 cm ja 60 cm*
- *valkoinen tai ruostumaton teräs*

- **SUOMALAISTA MUOTOILUA**
- **TEHOKAS KÄRYNSIEPPAUSLEVY VAKIONA**

ILMO-SÄÄDINKUPU TOIMII PIENTALOJEN ILMANVAIHTOJÄRJESTELMIEN OSANA ILMANVAIHDON SÄÄTÄJÄNÄ SEKÄ KEITTIÖN TEHOKKAANA KOHDEPOISTOLAITTEENA.

Swegon ILTO

www.ilto.fi

TEKNISET TIEDOT

ILMO-SÄÄDINKUPU

- leveydet moduulimitoituksella 498 mm tai 598 mm
- 4-portainen muuntajasäätö (7 valintatehoa)
- sulkupelti
- suuri rasvasuodatin (200 x 345 mm)
- loisteputkivalaisin 11 W
- sähköliitäntä 230 V
- liitäntähormi ∅125
- valkoinen tai ruostumaton teräs
- valittavana on/off-kytkimellä tai jatkuvatoimisena
- muuntajasäätimen lähtöjännitteet vakiona:
- 80 V, 120 V, 160 V ja 230 V
  valinnaiset (sähköasentaja muuttaa):
  60 V, 100 V, 140 V ja 180 V

MITAT

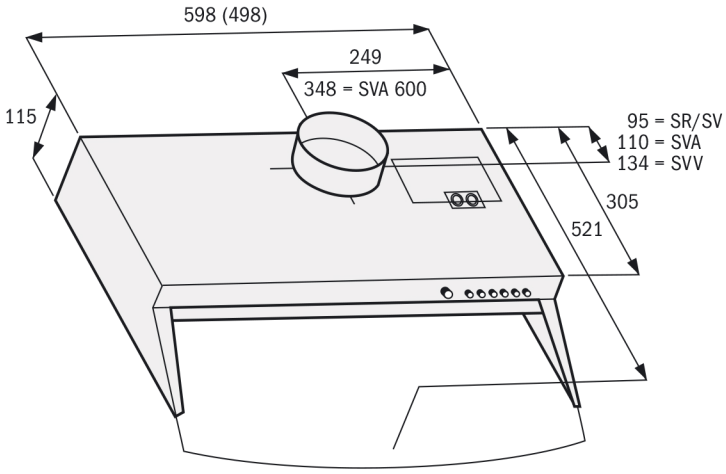

MALLIT

ILMO-SV 50 (valkoinen)
ILMO-SV 60 (valkoinen)
ILMO-SR 50 (ruostumaton)
ILMO-SR 60 (ruostumaton)
Lisämerkinnällä P jatkuvatoimisena ilman on/off-käyttöä, esim. ILMO-SVP 50.
ILMO SVV = poistoventtiilillä
ILMO SVA = sulkupelti ajastimella

ERIKOISTOIMITUKSET

- ilman kärynsieppauslevyä

HUOLTO

Kuvun takaosastaan saranoitu pohjalevy kääntyy alas, kun etuosan kiinnikkeet on avattu.
Isokokoinen rasvasuodatin pestään tarvittaessa esim. astianpesukoneessa.
Lampun vaihto on helppo tehdä, kun suojalasi on irrotettu.

SOVELLUSESIMERKKEJÄ

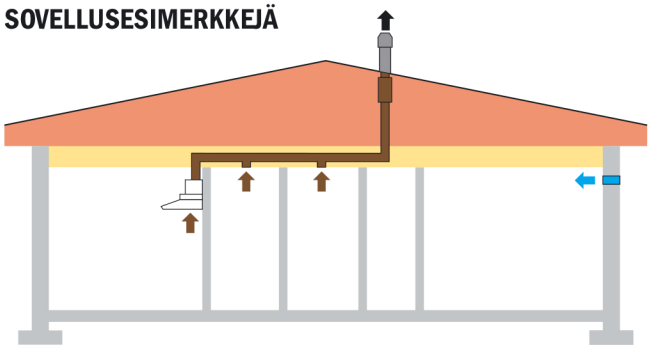

Huippuimurijärjestelmässä

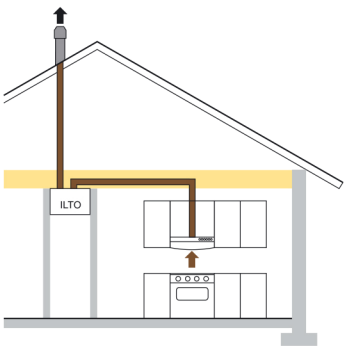

Tulo/poisto-järjestelmässä

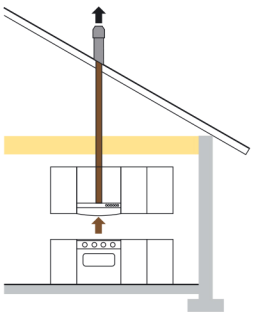

Hiljaisin liesituuletin = huippuimuri + ILMO-kupu

Swegon ILTO Oy, Asessorinkatu 10, 20780 Kaarina | Puh. (02) 210 5111, faksi (02) 210 5150 | info@ilto.fi | www.ilto.fi