Yhtiön nimi:	-
Luotu:	-
Puhelin:	-
Fax:	-
Päiväys:	-

Positio	Laske	Kuvaus
	1	**ALPHA2 25-40 N 180**

Huom.! Tuotteen kuva voi poiketa todellisesta tuotteesta

Tuote No.: 97993209

High-efficiency circulator pump with permanent-magnet motor (ECM technology) and integrated electronic performance adaptation due to continuously variable speed control for circulation of clean heating water according to VDI 2035.

Features and benefits:

• No more experiments of settings. The AUTOADAPT function will automatically find the best setpoint.
• No extra costs.
• Insulating shells are supplied with pumps for heating systems.
• Everything under control thanks to display showing actual power consumption in Watt or actual flow in m³/h.
• High energy savings due to the best energy efficiency index (EEI) in the market.
• For sensitive applications, stainless-steel pump housings are available.
• Complies with the German regulation for energy saving in buildings and building systems - Energieeinsparverordnung – EnEV §14(3).
• Automatic Night Setback that further reduces the energy consumption.
• Simple selection among three constant-pressure curves, three proportional-pressure curves or three fixed speeds with only one button.
• Easy electrical connection due to new ALPHA plug.
• Higher application flexibility as the ALPHA2 is now suitable for cold-water systems.
• No corrosion issues due to electro-coated pump housing.
• Reduced installation costs as no external motor protection is required.

Neste:

Pumpattava neste:	Vesi
Nesteen lämpötila-alue:	0 .. 110 °C
Nesteen lämpötila:	20 °C
Tiheys:	998.2 kg/m³

Tekniset:

TF luokka:	110
Hyväksynnät nimikilvessä:	VDE,GS,CE

Materiaalit:

Pumpun pesä:	Ruostumaton teräs EN 1.4308 ASTM 351 CF8
Juoksupyörä:	PES 30%GF

Positio	Laske	Kuvaus

Asennus:

Ympäristön lämpötila-alue:	0 .. 40 °C
Suurin sall. toimintapaine:	10 bar
Putkiliitäntä:	G 1 1/2
Painejakso:	PN 10
Asennusmitta:	180 mm

Sähkötiedot:

Ottoteho - P1:	3 .. 18 W
Suurin virrankulutus:	0.04 .. 0.18 A
Syöttötaajuus:	50 Hz
Nimellisjännite:	1 x 230 V
Suojausluokka (IEC 34-5):	X4D
Eristysluokka (IEC 85):	F

Muut:

Energy (EEI):	0.15
Nettopaino:	2.18 kg
Bruttopaino:	2.3 kg
Lähetystilavuus:	3.64 m3

Yhtiön nimi:	-
Luotu:	-
Puhelin:	-
Fax:	-
Päiväys:	-

97993209 ALPHA2 25-40 N 180 50 Hz

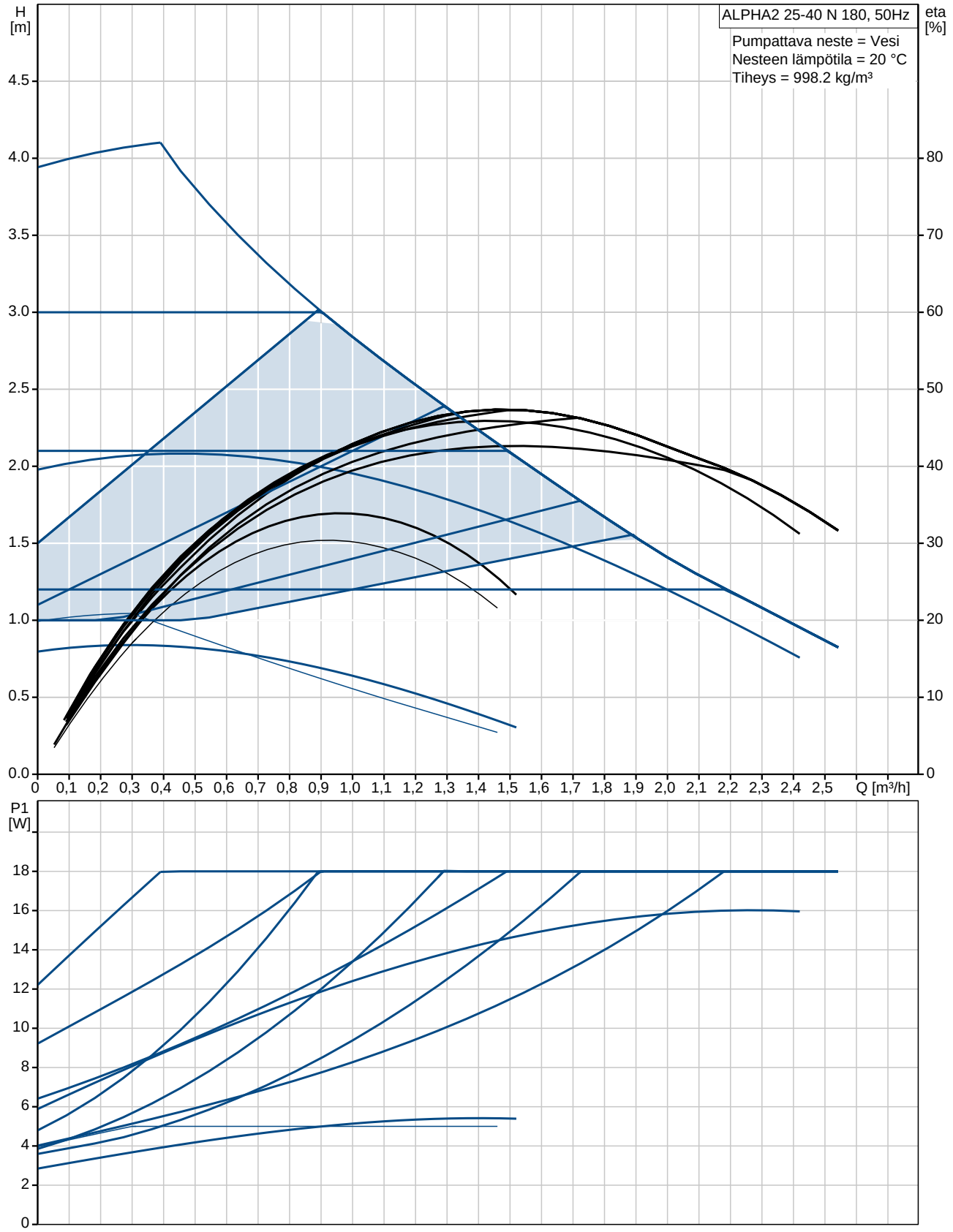

Yhtiön nimi: -
Luotu: -
Puhelin: -
Fax: -
Päiväys: -

Kuvaus	Arvo
Tuotteen nimi:	ALPHA2 25-40 N 180
Tuotenro:	97993209
EAN-numero:	5710627540487
Hinta:	Pyynnöstä
Tekniset:	
Suurin nostokorkeus:	40 dm
TF luokka:	110
Hyväksynnät nimikilvessä:	VDE,GS,CE
Materiaalit:	
Pumpun pesä:	Ruostumaton teräs
	EN 1.4308
	ASTM 351 CF8
Juoksupyörä:	PES 30%GF
Asennus:	
Ympäristön lämpötila-alue:	0 .. 40 °C
Suurin sall. toimintapaine:	10 bar
Putkiliitäntä:	G 1 1/2
Painejakso:	PN 10
Asennusmitta:	180 mm
Neste:	
Pumpattava neste:	Vesi
Nesteen lämpötila-alue:	0 .. 110 °C
Nesteen lämpötila:	20 °C
Tiheys:	998.2 kg/m³
Sähkötiedot:	
Ottoteho - P1:	3 .. 18 W
Suurin virrankulutus:	0.04 .. 0.18 A
Syöttötaajuus:	50 Hz
Nimellisjännite:	1 x 230 V
Suojausluokka (IEC 34-5):	X4D
Eristysluokka (IEC 85):	F
Moottorisuoja:	Ei ole
Lämpösuoja:	ELEC
Säätimet:	
Autom. yöaika:	automaattinen yöpudotustoiminto sisältyy
Kytkentärasian asento:	6H
Muut:	
Energy (EEI):	0.15
Nettopaino:	2.18 kg
Bruttopaino:	2.3 kg
Lähetystilavuus:	3.64 m3

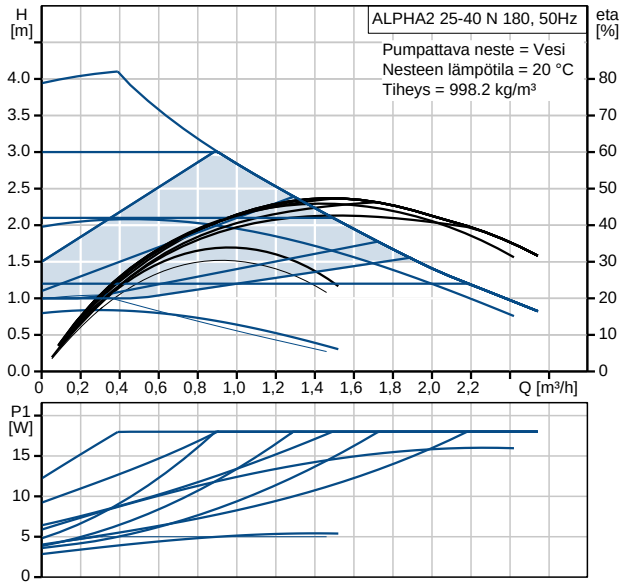

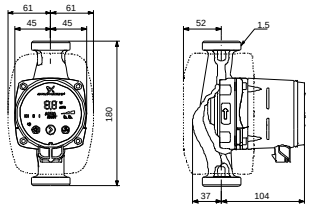

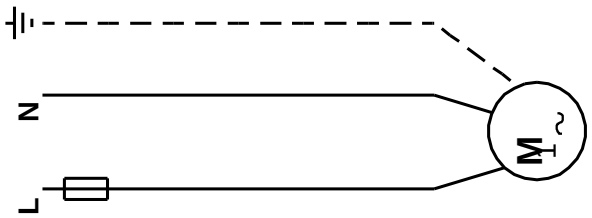

Yhtiön nimi:	-
Luotu:	-
Puhelin:	-
Fax:	-
Päiväys:	-

97993209 ALPHA2 25-40 N 180 50 Hz

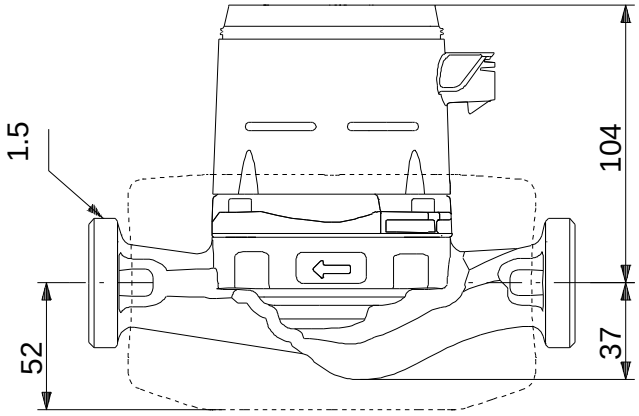

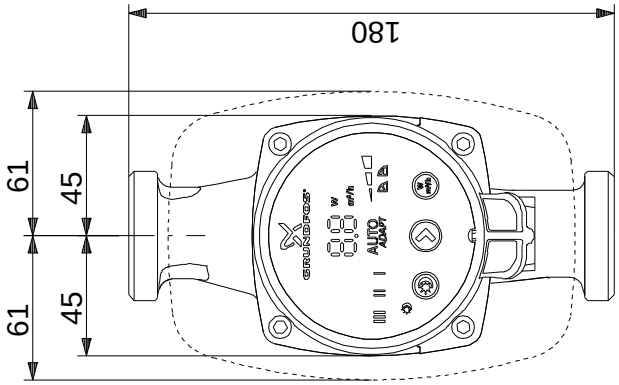

Huomaa! Kaikki yksiköt [mm] ellei toisin mainita.
Rajoitus: Tämä yksinkertaistettu mittakuva ei sisällä kaikkia yksityskohtia.

97993209 ALPHA2 25-40 N 180 50 Hz

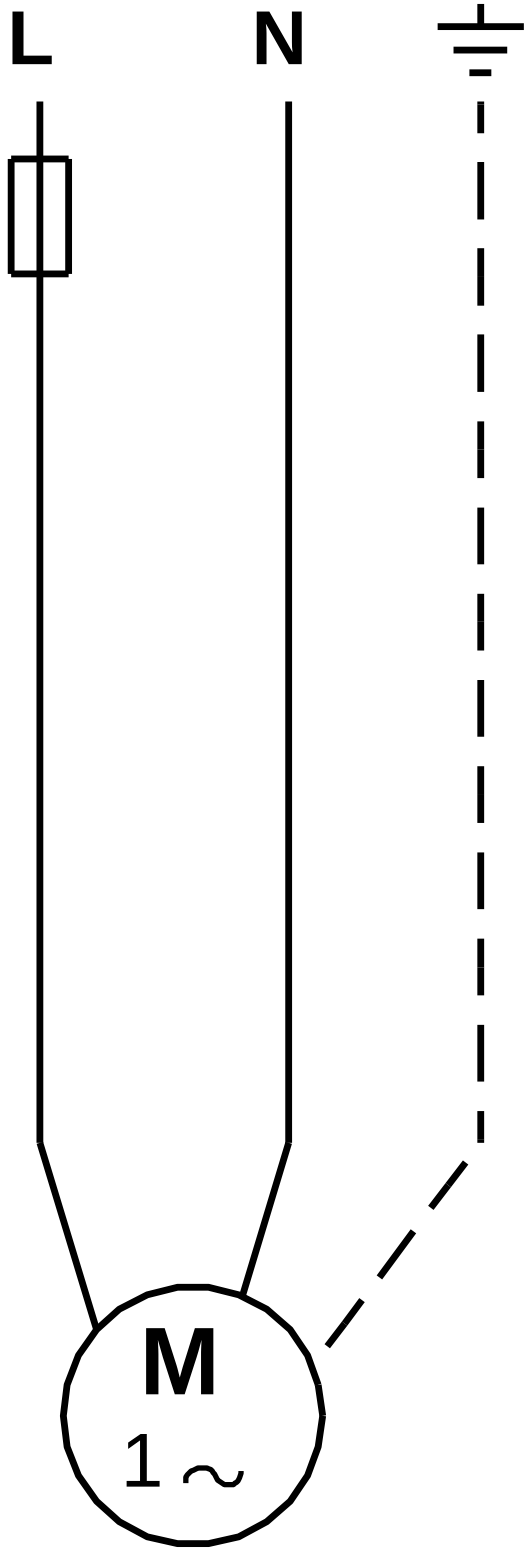

Huom. kaikki yksiköt ovat mm