Yhtiön nimi:	-
Luotu:	-
Puhelin:	-
Fax:	-
Päiväys:	-

Positio	Laske	Kuvaus
	1	**SB 3-45 AW**

Huom.! Tuotteen kuva voi poiketa todellisesta tuotteesta

Tuote No.: 97686707

The SB pump is a submersible booster pump for the pumping of clean water. It is especially suitable for rainwater applications. The pump is available in two main versions:
• with integrated suction strainer (1 mm mesh)
• with side inlet which includes a flexible suction hose with floating suction strainer (1 mm mesh).
In both versions, the pump is available with or without float switch. The float switch can be used for automatic operation or dry-running protection of the pump.

Neste:

Pumpattava neste:	Vesi
Nesteen lämpötila-alue:	0 .. 40 °C
Nesteen lämpötila:	20 °C
Tiheys:	998.2 kg/m³

Tekniset:

Nimellisvirtaama:	2.83 m³/h
Nimellisnostokorkeus:	30.1 m
Juoksupyörän tyyppi:	SULJETTU
Suurin partikkelikoko:	1 mm
Approvals and markings:	1
Käyrätoleranssit:	ISO 9906:1999 Annex A

Materiaalit:

Pumpun pesä:	PP30GF
Juoksupyörä:	PPO20GF

Asennus:

Suurin ulkoinen lämpötila:	50 °C
Pumpun paineaukko:	G 1"
Suurin asennussyvyys:	10 m
Type of suction:	KELLUVA IMUSIHTI

Sähkötiedot:

Syöttötaajuus:	50 Hz
Nimellisjännite:	1 x 220-240 V
Nimellisvirta:	4.8 A

Positio	Laske	Kuvaus	
		Käynnistysvirta:	12 %
		Cos phi nopeus 3:	0,94
		Nimellisnopeus:	2800 rpm
		Kondensaattorin koko - käynti:	13 µF/450 V
		Suojausluokka (IEC 34-5):	IP68
		Eristysluokka (IEC 85):	F
		Kaapelipituus:	15 m
		Kaapelimalli:	H07RN-F 3G1
		Kaapeliliitoksen tyyppi:	SCHUKO
		Muut:	
		Nettopaino:	9.83 kg
		Bruttopaino:	10.6 kg
		Lähetystilavuus:	0.031 m3

Yhtiön nimi:	-
Luotu:	-
Puhelin:	-
Fax:	-
Päiväys:	-

97686707 SB 3-45 AW 50 Hz

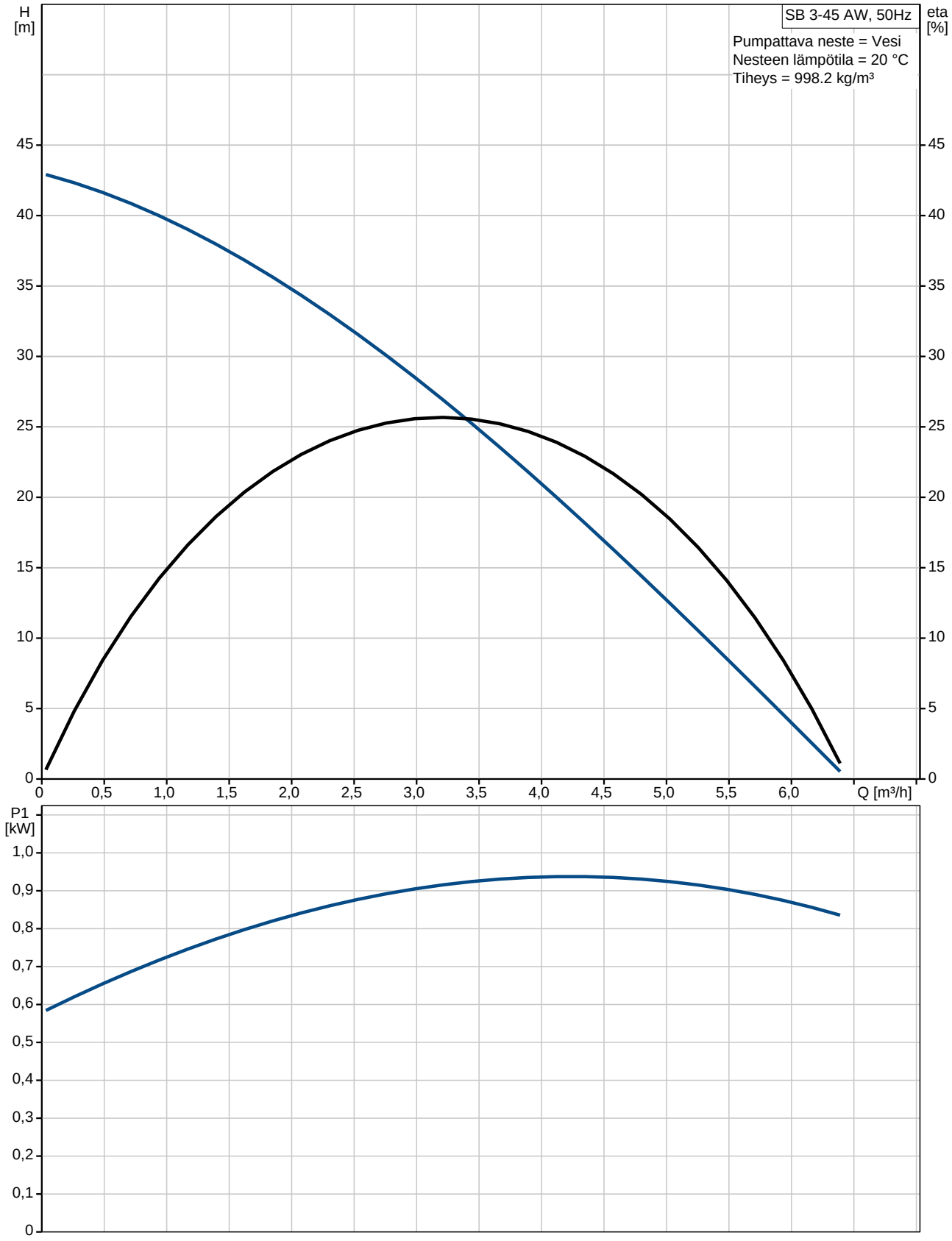

Yhtiön nimi: -
Luotu: -
Puhelin: -
Fax: -
Päiväys: -

Kuvaus	Arvo
Tuotteen nimi:	SB 3-45 AW
Tuotenro:	97686707
EAN-numero:	5710621504188
Hinta:	Pyynnöstä
Tekniset:	
Nimellisvirtaama:	2.83 m³/h
Nimellisnostokorkeus:	30.1 m
Juoksupyörän tyyppi:	SULJETTU
Juoksupyörät:	4
Suurin partikkelikoko:	1 mm
Approvals and markings:	1
Käyrätoleranssit:	ISO 9906:1999 Annex A
Materiaalit:	
Pumpun pesä:	PP30GF
Juoksupyörä:	PPO20GF
Asennus:	
Suurin ulkoinen lämpötila:	50 °C
Pumpun paineaukko:	G 1"
Suurin asennussyvyys:	10 m
Type of suction:	KELLUVA IMUSIHTI
Neste:	
Pumpattava neste:	Vesi
Nesteen lämpötila-alue:	0 .. 40 °C
Nesteen lämpötila:	20 °C
Tiheys:	998.2 kg/m³
pH-arvoalue:	4-9
Sähkötiedot:	
Syöttötaajuus:	50 Hz
Nimellisjännite:	1 x 220-240 V
Nimellisvirta:	4.8 A
Käynnistysvirta:	12 %
Cos phi nopeus 3:	0,94
Nimellisnopeus:	2800 rpm
Kondensaattorin koko - käynti:	13 µF/450 V
Suojausluokka (IEC 34-5):	IP68
Eristysluokka (IEC 85):	F
Moottorisuoja:	Kyllä
Kaapelipituus:	15 m
Kaapelimalli:	H07RN-F 3G1
Kaapeliliitoksen tyyppi:	SCHUKO
Säätimet:	
Virtauskytkin:	kyl
Muut:	
Nettopaino:	9.83 kg
Bruttopaino:	10.6 kg
Lähetystilavuus:	0.031 m3

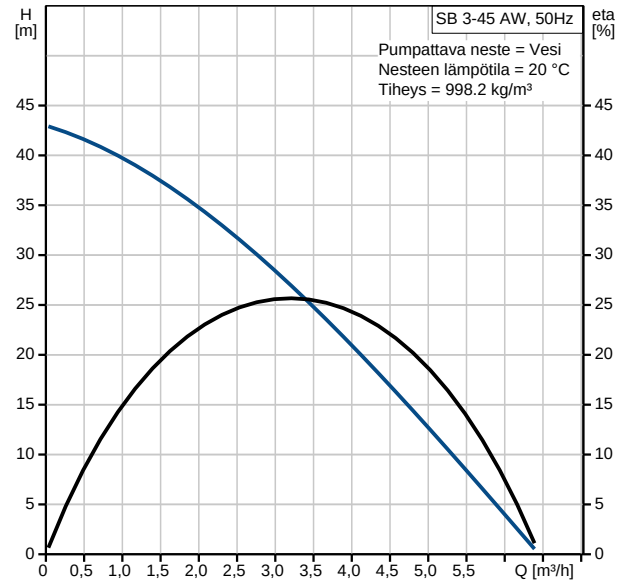

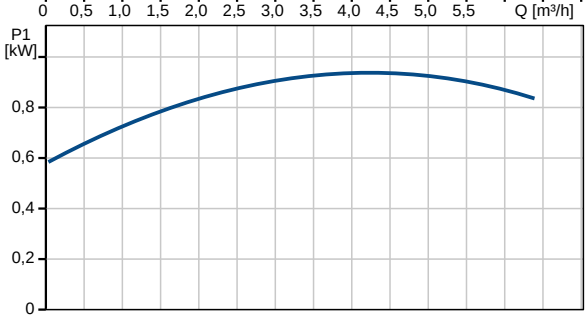

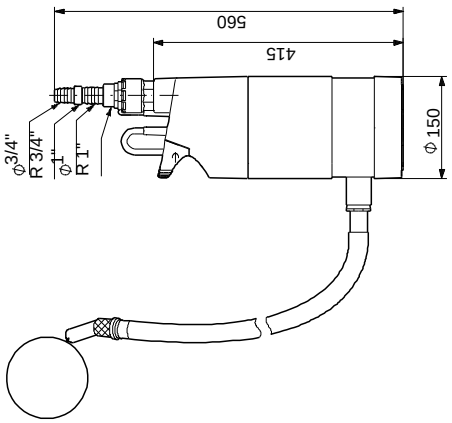

Yhtiön nimi:	-
Luotu:	-
Puhelin:	-
Fax:	-
Päiväys:	-

97686707 SB 3-45 AW 50 Hz

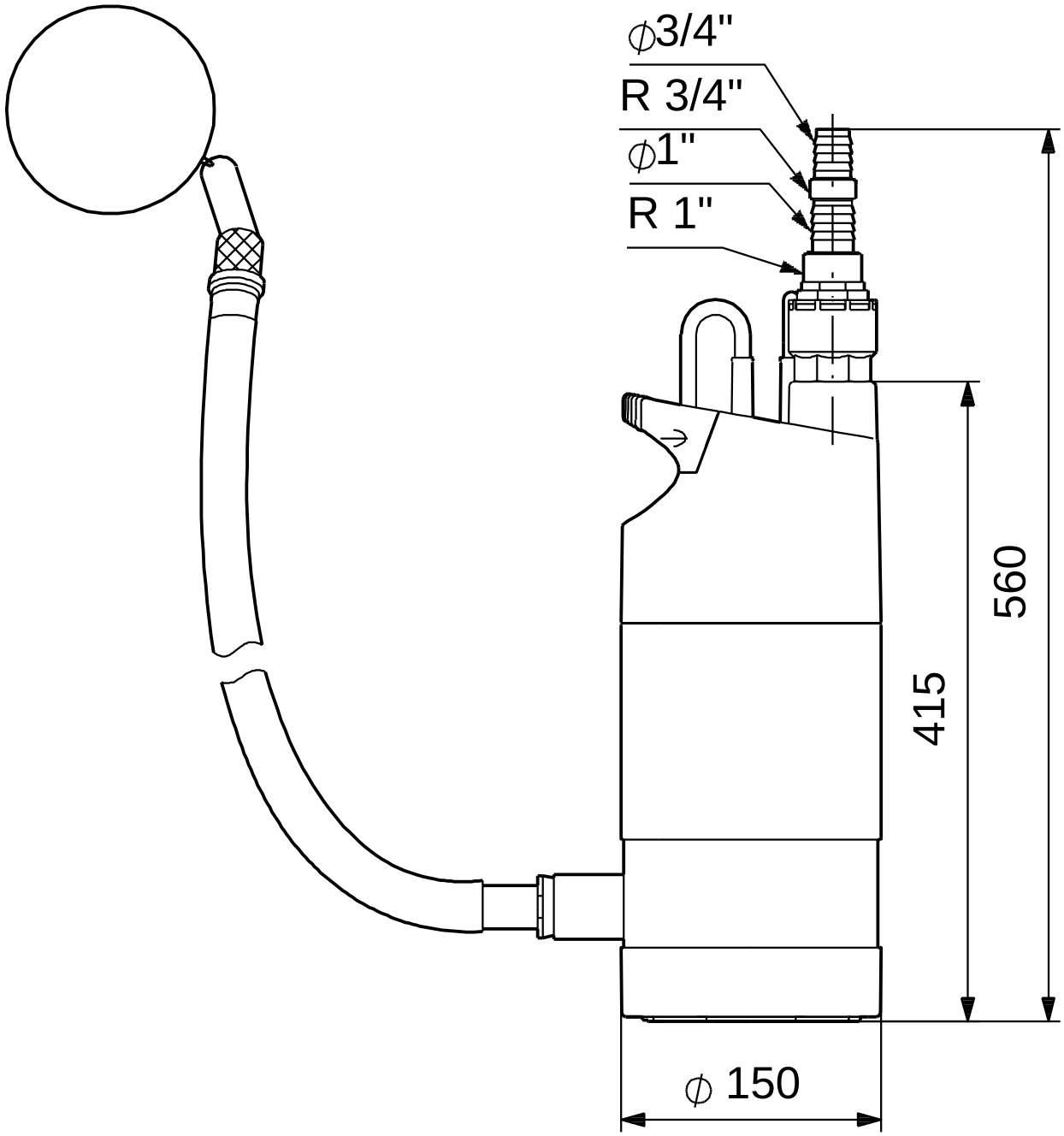

Huomaa! Kaikki yksiköt [mm] ellei toisin mainita.
Rajoitus: Tämä yksinkertaistettu mittakuva ei sisällä kaikkia yksityskohtia.